Der Stammbaum Abrahams

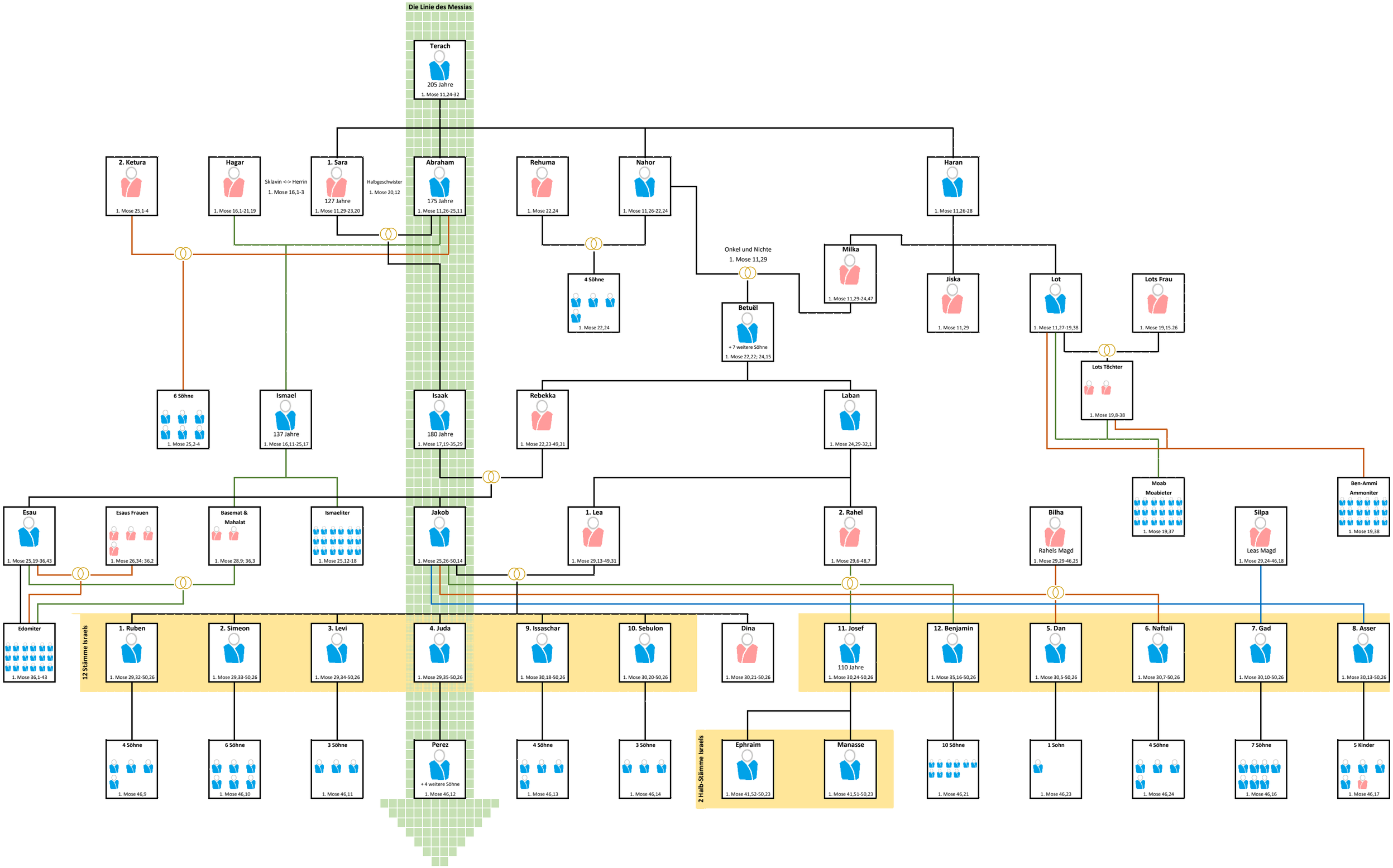

S.D.G.